DJI O3/Vista mount

Halterung (Canopy) für DJI O3 Air Unit und Caddx Vista
für den Happymodel Mobula8 Rahmen



Lesen Sie vor der Montage diese Anleitung sowie die Anleitungen zur Drohne und zum Videosender.

Rotorama, s.r.o. · www.rotorama.de

Inhalt

1. Produktbeschreibung

1.1 Verwendungszweck

1.2 Technische Daten und Lieferumfang

2. Montage und Verwendung

2.1 Sicherheit

2.2 Montage

2.3 Kontrolle und Wartung

3. Informationen für den EU- und den tschechischen Markt

3.1 Importeur und verantwortliche Person in der EU

3.2 Entsorgung

4. Gewährleistung und Rechte aus mangelhafter Leistung

1. Produktbeschreibung

1.1 Verwendungszweck

Der Happymodel DJI O3/Vista mount ist eine Kunststoffhalterung (Canopy) für den Happymodel Mobula8 Rahmen. Sie ermöglicht die Montage eines digitalen Videosenders **DJI O3 Air Unit** oder eines **Vista**-Moduls (Caddx Vista) samt Kamera auf diesem Rahmen.

Die Halterung wird anstelle der originalen Canopy an den Rahmen geschraubt. Der Videosender (VTX) sitzt darin oberhalb des Flugcontrollers (FC), die Kamera wird im vorderen Teil gehalten. Der Hersteller liefert dieselbe Halterung auch als Bestandteil der Drohne Mobula8 O3.



Halterung mit DJI O3 Air Unit an einer Happymodel Mobula8 O3 Drohne (Foto: Happymodel)

1.2 Technische Daten und Lieferumfang

Hersteller	Happymodel (www.happymodel.cn)
Produktbezeichnung	Mount bracket for Mobula8 O3 (Happymodel DJI O3/Vista mount)
Vorgesehener Rahmen	Happymodel Mobula8
Kompatible Einheiten	DJI O3 Air Unit, Vista (Caddx Vista)
Material	PA (Polyamid)
Farbe	schwarz
Gewicht	5 g
Abmessungen	68,5 × 68,5 mm, Höhe 20,3 mm
Befestigungslöcher am Rahmen	4× Ø 2,5 mm, Abstand 43,5 mm
Lieferumfang	1× Halterung (Canopy)

Nicht im Lieferumfang enthalten: DJI O3 Air Unit bzw. Vista-Modul, Kamera, Antennen, Rahmen, Flugcontroller (FC) und sonstige Teile der Drohne. Befestigungsschrauben führt der Hersteller im Lieferumfang nicht auf.

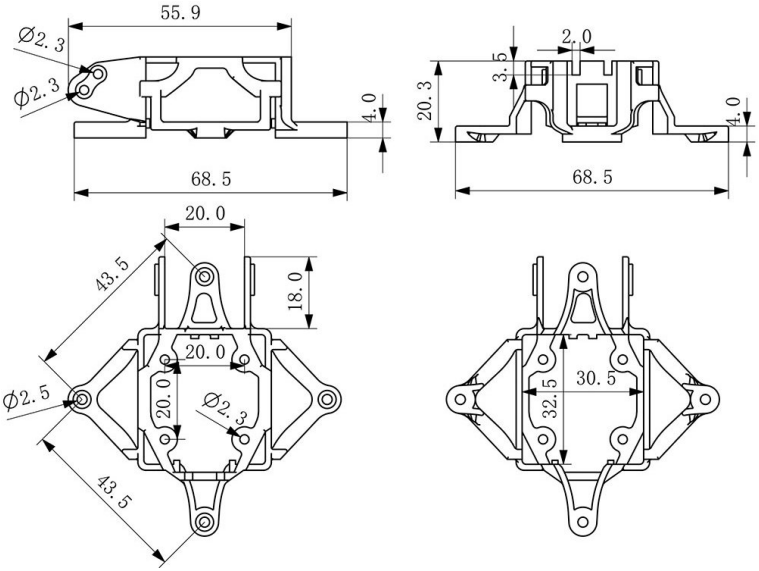

Maßzeichnung des Herstellers (Maße in mm)

2. Montage und Verwendung

2.1 Sicherheit

- Vor allen Arbeiten an der Drohne **den Akku abklemmen** und die Propeller abnehmen.
- Die Halterung ist für den Happymodel Mobula8 Rahmen bestimmt. Eine Kompatibilität mit anderen Rahmen gibt der Hersteller nicht an.
- Ziehen Sie die Schrauben mit Gefühl an. Zu festes Anziehen kann das Kunststoffteil beschädigen und das Gewinde darin ausreißen.
- Verlegen Sie Kabel und Antennen so, dass sie nicht in die drehenden Propeller gelangen und nicht zwischen Halterung und Rahmen eingeklemmt werden.
- Prüfen Sie die Halterung nach jedem Absturz auf Risse oder Verformungen. Ersetzen Sie eine beschädigte Halterung.
- Für den Betrieb der Drohne gelten die Vorschriften des Landes, in dem Sie fliegen. Maßgeblich ist stets das Recht des Landes, in dem das Produkt betrieben wird.

2.2 Montage

① Klemmen Sie den Akku ab und nehmen Sie die Propeller ab.

② Schrauben Sie die originale Canopy vom Mobula8 Rahmen ab.

③ Setzen Sie die DJI O3 Air Unit bzw. das Vista-Modul in die Halterung ein und schieben Sie die Kamera vorne zwischen die Seitenplatten der Halterung. Beachten Sie die Anweisungen des Herstellers der Einheit.

④ Setzen Sie die Halterung so auf den Rahmen, dass ihre vier Befestigungslaschen mit den Löchern im Rahmen fluchten, und befestigen Sie sie mit Schrauben.

⑤ Schließen Sie die Einheit gemäß den Anleitungen zur Drohne und zur Einheit an den Flugcontroller (FC) an. Achten Sie darauf, dass das Kabel nicht an Kanten scheuert und nicht eingeklemmt wird.

⑥ Sichern Sie die Antennen so, dass sie nicht in den Bereich der Propeller reichen.

⑦ Montieren Sie die Propeller, schließen Sie den Akku an und prüfen Sie, ob das Videobild übertragen wird und die Kamera fest sitzt.

2.3 Kontrolle und Wartung

- Prüfen Sie vor dem Flug, ob alle Schrauben fest angezogen sind und die Halterung auf dem Rahmen nicht wackelt.
- Prüfen Sie, ob sich die Kamera in der Halterung nicht von selbst neigt.
- Reinigen Sie die Halterung mit einem trockenen oder leicht feuchten Tuch; verwenden Sie keine Lösungsmittel.

3. Informationen für den EU- und den tschechischen Markt

3.1 Importeur und verantwortliche Person in der EU

Das Produkt wird durch den nachstehend genannten Importeur auf dem Markt der Europäischen Union in Verkehr gebracht; dieser ist zugleich die verantwortliche Person im Sinne von Artikel 16 der Verordnung (EU) 2023/988 des Europäischen Parlaments und des Rates über die allgemeine Produktsicherheit (GPSR).

Importeur / verantwortliche Person in der EU	Rotorama, s.r.o.
Identifikationsnummer (IČO)	051 57 692
Umsatzsteuer-Identifikationsnummer (DIČ)	CZ05157692
Sitz	Okrajová 1351, 674 01 Třebíč, Tschechische Republik
E-Mail	info@rotorama.cz
Telefon	+420 252 252 098
Website	www.rotorama.de

3.2 Entsorgung

Die Halterung ist ein Kunststoffteil ohne Elektronik und Batterien und daher kein Elektrogerät. Entsorgen Sie sie am Ende ihrer Lebensdauer als getrennten Abfall gemäß den Vorschriften der Gemeinde bzw. des Landes, in dem Sie leben. Trennen Sie die Verpackung nach Material.

Entsorgen Sie den Videosender, die Kamera und die übrige Elektronik der Drohne separat als Elektroschrott gemäß den Anweisungen zu diesen Produkten.

4. Gewährleistung und Rechte aus mangelhafter Leistung

Die Rechte und Pflichten der Vertragsparteien richten sich nach tschechischem Recht, insbesondere nach dem Gesetz Nr. 89/2012 Slg., Bürgerliches Gesetzbuch (Tschechische Republik), und dem Gesetz Nr. 634/1992 Slg., über den Verbraucherschutz (Tschechische Republik).

- Der Verkäufer haftet gegenüber dem Käufer dafür, dass das Produkt bei der Übernahme frei von Mängeln ist. Ist der Käufer Verbraucher, kann ein Mangel **innerhalb von zwei Jahren nach Übernahme** des Produkts gerügt werden (§ 2165 des Bürgerlichen Gesetzbuchs).
- Tritt ein Mangel innerhalb **eines Jahres** nach der Übernahme auf, so gilt das Produkt als bereits bei der Übernahme mangelhaft (§ 2161 Abs. 5 des Bürgerlichen Gesetzbuchs).
- Beim Kauf über das Internet hat der Verbraucher das Recht, **innerhalb von 14 Tagen** nach Erhalt der Ware ohne Angabe von Gründen **vom Vertrag zurückzutreten** (§ 1829 des Bürgerlichen Gesetzbuchs).
- Reklamationen sind bei dem Händler geltend zu machen, bei dem Sie das Produkt erworben haben. Die Kontaktdaten des Importeurs finden Sie in Kapitel 3.1.
- Die zuständige Stelle für die außergerichtliche Beilegung von Verbraucherstreitigkeiten ist die **Tschechische Handelsinspektion (Česká obchodní inspekce)**, Štěpánská 796/44, 110 00 Praha 1, www.coi.cz.