ROTORAMA

Momoda2 5.8G Dual

GEPRC · 5,8-GHz-Antenne · RHCP · SMA · 170 mm
Bedienungsanleitung



Lesen Sie diese Anleitung vor der ersten Verwendung und bewahren Sie sie zum späteren Nachschlagen auf.

www.rotorama.de

Inhalt

1. Produktbeschreibung

1.1 Verwendungszweck

1.2 Technische Daten und Lieferumfang

2. Verwendung

2.1 Kompatibilität und Polarisation

2.2 Montage an der Drohne

2.3 Platzierung der Antenne

2.4 Pflege und Kontrolle

3. Informationen für den EU- und den tschechischen Markt

3.1 Importeur und verantwortliche Person in der EU

3.2 Entsorgung von Elektrogeräten

4. Gewährleistung und Rechte aus mangelhafter Leistung

1. Produktbeschreibung

1.1 Verwendungszweck

Die **GEPRC Momoda2 5.8G Dual** ist eine Rundstrahlantenne mit rechtsdrehender zirkularer Polarisation (RHCP) für die Videoübertragung (FPV) im 5,8-GHz-Band. Sie wird über ihren SMA-Stecker an den Videosender (VTX) der Drohne oder an ein anderes 5,8-GHz-Gerät mit passendem Anschluss angeschlossen.

Die Antenne enthält **zwei hintereinander angeordnete Strahlerelemente**. Laut Hersteller erhöht diese Bauweise den Gewinn und verbessert die Gleichmäßigkeit der Abstrahlung in unterschiedlichen Fluglagen der Drohne. Dank der Länge von 170 mm lässt sich die Antenne oberhalb der Drohnenstruktur führen, sodass Rahmen, Akku und andere Teile das Signal nicht abschatten – deshalb eignet sich die Antenne besonders für Long-Range-Drohnen.



Antenne Momoda2 5.8G Dual an einer Drohne (Abbildung des Herstellers)

1.2 Technische Daten und Lieferumfang

Produktbezeichnung	GEPRC Momoda2 5.8G DUAL antenna, RHCP, 170 mm
Typ	Rundstrahlantenne mit zwei Strahlerelementen
Mittenfrequenz	5,65 GHz
Frequenzbereich	5,3–6 GHz
Polarisation	RHCP (rechtsdrehend zirkular)
Gewinn	3,8 dBi
Achsenverhältnis (Axial Ratio)	≤ 3
VSWR	≤ 1,43
Strahlungseffizienz	85 % (Durchschnitt)

Kreuzpolarisationsunterdrückung	−25 dB
Länge	170 mm + 58 mm (siehe Abbildung)
Aufbau	FPC + PCB
Gehäusematerial	ABS
Anschluss	SMA mit Mittelpin
Gewicht	16,6 g
Lieferumfang	1× Antenne
Nicht im Lieferumfang	Videosender, Adapter, Antennenhalter, Werkzeug

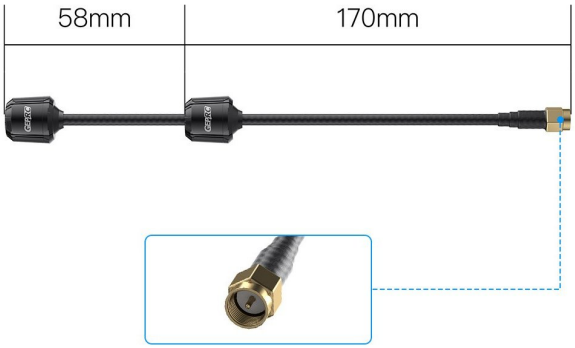

Abmessungen der Antenne und Detail des SMA-Steckers (Abbildung des Herstellers)

2. Verwendung

2.1 Kompatibilität und Polarisation

- Die Antenne ist für das **5,8-GHz**-Band (5,3–6 GHz) ausgelegt. Für andere Bänder wie 2,4 GHz oder 1,2 GHz ist sie nicht geeignet.
- Die Antenne hat einen **SMA-Stecker mit Mittelpin**. Das angeschlossene Gerät muss das passende SMA-Gegenstück haben (Außengewinde, Buchse in der Mitte). Andere Anschlusstypen (RP-SMA, MMCX, u.FL) erfordern einen geeigneten Adapter oder ein Pigtail, die nicht im Lieferumfang enthalten sind.
- **RHCP**-Polarisation: Die Antennen auf der Sender- und auf der Empfängerseite (Brille, Videoempfänger) müssen dieselbe Polarisation haben. Die Kombination von RHCP und LHCP führt zu einem deutlichen Verlust an Signalstärke und Reichweite.

2.2 Montage an der Drohne

① Trennen Sie den Akku der Drohne. Schließen Sie die Antenne niemals an oder ab, während der Videosender mit Strom versorgt wird.

② Schrauben Sie die Überwurfmutter des Steckers von Hand bis zum Anschlag auf den Anschluss des Videosenders (bzw. seines Pigtails). Ziehen Sie sie nur leicht an – übermäßige Kraft oder das Anziehen mit einem Schlüssel kann den Anschluss beschädigen.

③ Fixieren Sie die Antenne in einem Halter am Rahmen oder mit einem Kabelbinder, damit sie im Flug nicht schwingt und keine mechanische Belastung auf den Anschluss des Videosenders überträgt.

④ Schließen Sie erst danach den Akku an und schalten Sie den Videosender ein.

Schalten Sie den Videosender niemals ohne angeschlossene Antenne ein – er kann dauerhaft beschädigt werden.

2.3 Platzierung der Antenne

- Platzieren Sie die Strahlerelemente (die zylindrischen Teile der Antenne) mit Abstand zu Rahmen, Akku und anderen Teilen, idealerweise darüber oder hinter der Drohne. Ein Carbonrahmen und Metallteile schatten das Signal ab.
- Knicken Sie das Antennenkabel nicht in scharfen Winkeln und decken Sie die Strahlerelemente nicht mit Metall oder Carbon ab.
- Die Antenne muss sich außerhalb der Reichweite der Propeller befinden – sie darf auch nach einem Aufprall oder durch Vibrationen nicht in deren Bahn geraten.
- Frequenz und Sendeleistung werden vom Videosender bestimmt, nicht von der Antenne. Der Antennengewinn fließt jedoch in die abgestrahlte Leistung (e.i.r.p.) ein. Beachten Sie die Vorschriften des Landes, in dem Sie die Drohne betreiben – maßgeblich ist das Recht dieses Landes.

2.4 Pflege und Kontrolle

- Prüfen Sie vor jedem Flug, ob der Stecker fest sitzt und die Antenne unbeschädigt ist.
- Kontrollieren Sie nach einem Absturz die Abdeckungen der Strahlerelemente, das Kabel und den Stecker. Eine gerissene Abdeckung, ein geknicktes Kabel oder ein lockerer Stecker verschlechtern die Videoübertragung – ersetzen Sie eine beschädigte Antenne.
- Schützen Sie den Stecker vor Schmutz und Feuchtigkeit. Lagern Sie die Antenne nicht geknickt.
- Wenn sich Bildqualität oder Reichweite plötzlich verschlechtern, prüfen Sie zuerst, ob der Stecker fest sitzt, ob die Polarisation (RHCP/LHCP) auf beiden Seiten übereinstimmt und ob die Antenne beschädigt ist.

3. Informationen für den EU- und den tschechischen Markt

3.1 Importeur und verantwortliche Person in der EU

Das Produkt wird durch den nachstehend genannten Importeur auf dem Markt der Europäischen Union in Verkehr gebracht; dieser ist zugleich die verantwortliche Person im Sinne von Artikel 16 der Verordnung (EU) 2023/988 des Europäischen Parlaments und des Rates über die allgemeine Produktsicherheit (GPSR).

Importeur / verantwortliche Person in der EU	Rotorama, s.r.o.
Identifikationsnummer (IČO)	051 57 692
Umsatzsteuer-Identifikationsnummer (DIČ)	CZ05157692
Sitz	Okrajová 1351, 674 01 Třebíč, Tschechische Republik
E-Mail	info@rotorama.cz
Telefon	+420 252 252 098
Website	www.rotorama.de

3.2 Entsorgung von Elektrogeräten



- Das Symbol der durchgestrichenen Abfalltonne auf dem Produkt, seiner Verpackung oder in den Unterlagen bedeutet, dass das Produkt am Ende seiner Lebensdauer **nicht zusammen mit gemischtem Siedlungsabfall entsorgt werden darf**.
- Geben Sie es an einer Rücknahmestelle für Elektrogeräte ab – auf einem Wertstoffhof, an einer Rücknahmestelle eines kollektiven Systems oder beim Händler beim Kauf eines neuen gleichwertigen Produkts. Die Rücknahme ist für den Endnutzer kostenlos.
- Die Pflichten nach dem Gesetz Nr. 542/2020 Slg., über Produkte mit beendeter Lebensdauer (Tschechische Republik), erfüllt der Importeur über ein kollektives Rücknahmesystem.
- Die ordnungsgemäße Entsorgung trägt dazu bei, negative Auswirkungen auf die Umwelt und die menschliche Gesundheit zu vermeiden, und fördert die Wiederverwendung von Sekundärrohstoffen.

Über ihren Vertragspartner **ASEKOL a.s.** stellt die Gesellschaft die Rücknahme von Elektroaltgeräten aus Haushalten sowie die getrennte Sammlung von Elektroaltgeräten, Batterien und Akkumulatoren in Übereinstimmung mit den geltenden Rechtsvorschriften sicher. Der Kunde ist berechtigt, Altgeräte oder eine Batterie bzw. einen Akkumulator an jeder Sammelstelle des oben genannten Vertragspartners abzugeben. Die Adressen dieser Rücknahmestellen sind unter www.asekol.cz, www.ecobat.cz sowie unter https://visoh2.mzp.cz/RegistrMistZO/RegistrMistZOPublic/MapaMistZpetOdberu aufgeführt.

4. Gewährleistung und Rechte aus mangelhafter Leistung

Die Rechte und Pflichten der Vertragsparteien richten sich nach tschechischem Recht, insbesondere nach dem Gesetz Nr. 89/2012 Slg., Bürgerliches Gesetzbuch (Tschechische Republik), und dem Gesetz Nr. 634/1992 Slg., über den Verbraucherschutz (Tschechische Republik).

- Der Verkäufer haftet gegenüber dem Käufer dafür, dass das Produkt bei der Übernahme frei von Mängeln ist. Ist der Käufer Verbraucher, kann ein Mangel **innerhalb von zwei Jahren nach Übernahme** des Produkts gerügt werden (§ 2165 des Bürgerlichen Gesetzbuchs).
- Tritt ein Mangel innerhalb **eines Jahres** nach der Übernahme auf, so gilt das Produkt als bereits bei der Übernahme mangelhaft (§ 2161 Abs. 5 des Bürgerlichen Gesetzbuchs).
- Beim Kauf über das Internet hat der Verbraucher das Recht, **innerhalb von 14 Tagen** nach Erhalt der Ware ohne Angabe von Gründen **vom Vertrag zurückzutreten** (§ 1829 des Bürgerlichen Gesetzbuchs).
- Reklamationen sind bei dem Händler geltend zu machen, bei dem Sie das Produkt erworben haben. Die Kontaktdaten des Importeurs finden Sie in Kapitel 3.1.
- Die zuständige Stelle für die außergerichtliche Beilegung von Verbraucherstreitigkeiten ist die **Tschechische Handelsinspektion (Česká obchodní inspekce)**, Štěpánská 796/44, 110 00 Praha 1, www.coi.cz.