GEPRC Kamera-Softmount

GEP-Camera Damping Ball – Silikondämpfer für die Kamerabefestigung
Härte 40° · 6er-Pack



Lesen Sie diese Anleitung vor der Montage. Das Produkt enthält Kleinteile – außerhalb der Reichweite von Kindern aufbewahren.

Rotorama, s.r.o. · www.rotorama.de

Inhalt

1. Produktbeschreibung

1.1 Verwendungszweck

1.2 Technische Daten und Lieferumfang

2. Verwendung

2.1 Austausch der Softmounts

2.2 Kontrolle, Pflege und Lagerung

3. Informationen für den EU- und den tschechischen Markt

3.1 Importeur und verantwortliche Person in der EU

3.2 Entsorgung

4. Gewährleistung und Rechte aus mangelhafter Leistung

1. Produktbeschreibung

1.1 Verwendungszweck

Die GEPRC Softmounts **GEP-Camera Damping Ball** sind flexible Silikondämpfer, über die die Kamera bzw. die Kamerahalterung am Rahmen des Copters befestigt wird. Sie absorbieren die Vibrationen von Motoren und Propellern und verringern deren Übertragung auf die FPV- oder HD-Kamera. Das Ergebnis ist ein ruhigeres Bild ohne den sogenannten „Jello“-Effekt (Wabern und Zittern des Bildes).

Die Packung enthält Ersatz-Softmounts mit einer Härte von 40°, die der Hersteller an den Rahmen **GEPRC CineLog20, CineLog25 V2 und CineLog35 V2** verwendet; für diese Variante nennt der Hersteller außerdem den **CineLog30**. Die Softmounts eignen sich auch für eigene (DIY-)Builds, sofern Lochgröße und Plattenstärke den Angaben in Kapitel 1.2 entsprechen.



Softmounts (blau hervorgehoben) in der Kamerahalterung eines GEPRC-Copters

1.2 Technische Daten und Lieferumfang

Produktbezeichnung	GEP-Camera Damping Ball (Härte 40°)
Hersteller	GEPRC
Material	Silikon
Härte	40°
Höhe	10,5 mm
Außendurchmesser (Kugelteil)	6,5 mm
Flanschdurchmesser	5 mm
Halsdurchmesser (Nut)	3 mm
Nutbreite	1,5 mm
Innenlochdurchmesser	1,32 mm
Gewicht	weniger als 0,1 g / Stk.
Lieferumfang	6× Softmount
Nicht im Lieferumfang	Kamera, Kamerahalterung, Rahmen, Schrauben und Werkzeug

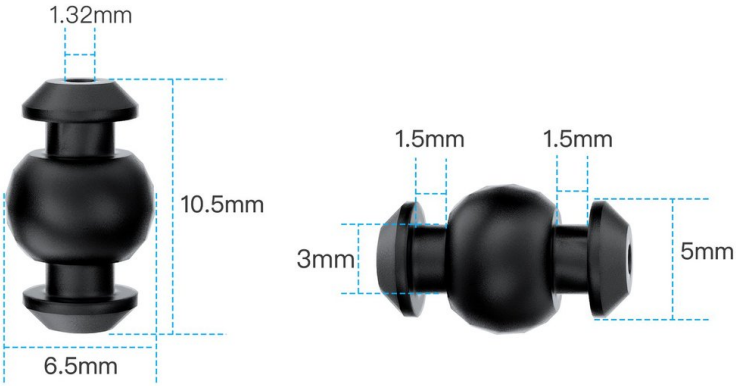

Abmessungen des Softmounts laut Hersteller (Angaben in mm)

2. Verwendung

2.1 Austausch der Softmounts

Der Softmount wird so in eine Bohrung der Rahmenplatte bzw. der Kamerahalterung eingesetzt, dass die Platte in seiner Nut zwischen Kugelteil und Flansch sitzt. Vorgehensweise beim Austausch:

① Trennen Sie den Akku vom Copter.

② Lösen Sie gemäß der Anleitung des Rahmens die Kamera bzw. bei Bedarf die gesamte Kamerahalterung, sodass die Softmounts zugänglich sind.

③ Drücken Sie den alten Softmount aus der Bohrung – den Flansch mit den Fingern zusammendrücken und durch die Bohrung ziehen. Verwenden Sie keine scharfen Werkzeuge, da diese Rahmen und Kabel beschädigen könnten.

④ Setzen Sie den neuen Softmount mit dem Flansch in die Bohrung der ersten Platte ein und ziehen Sie ihn vorsichtig durch, bis die Platte in die Nut einrastet.

⑤ Setzen Sie die zweite Platte bzw. die Halterung auf die gleiche Weise auf den gegenüberliegenden Flansch.

⑥ Prüfen Sie, ob alle Softmounts gerade in ihren Nuten sitzen, nicht verdreht oder eingerissen sind und die Kamera nirgends den Rahmen oder andere Teile berührt.

⑦ Montieren Sie die Kamera wieder und schließen Sie den Akku erst nach Abschluss der Montage an.

※ Tauschen Sie immer alle Softmounts einer Halterung gleichzeitig aus, damit sie die gleiche Härte und den gleichen Verschleiß aufweisen. Andernfalls kann sich die Kamera neigen und die Dämpfung wird ungleichmäßig.

2.2 Kontrolle, Pflege und Lagerung

- Kontrollieren Sie die Softmounts nach jedem Crash und regelmäßig bei der Wartung des Copters. Einen eingerissenen, gebrochenen oder ausgeleierten Softmount sofort ersetzen – die Kamera könnte sich lösen.
- Treten im Bild erneut Zittern oder der „Jello“-Effekt auf, prüfen Sie den Zustand der Softmounts sowie der Propeller und Motoren.
- Reinigen Sie die Softmounts nicht mit Lösungsmitteln oder aggressiven Reinigungsmitteln. Entfernen Sie Verschmutzungen mit einem trockenen oder leicht feuchten Tuch.
- Lagern Sie Ersatz-Softmounts an einem trockenen Ort, geschützt vor direkter Sonneneinstrahlung und Wärmequellen.
- Bewahren Sie Kleinteile außerhalb der Reichweite von Kindern auf – sie könnten eingeatmet oder verschluckt werden.

3. Informationen für den EU- und den tschechischen Markt

3.1 Importeur und verantwortliche Person in der EU

Das Produkt wird durch den nachstehend genannten Importeur auf dem Markt der Europäischen Union in Verkehr gebracht; dieser ist zugleich die verantwortliche Person im Sinne von Artikel 16 der Verordnung (EU) 2023/988 des Europäischen Parlaments und des Rates über die allgemeine Produktsicherheit (GPSR).

Importeur / verantwortliche Person in der EU	Rotorama, s.r.o.
Identifikationsnummer (IČO)	051 57 692
Umsatzsteuer-Identifikationsnummer (DIČ)	CZ05157692
Sitz	Okrajová 1351, 674 01 Třebíč, Tschechische Republik
E-Mail	info@rotorama.cz
Telefon	+420 252 252 098
Website	www.rotorama.de

3.2 Entsorgung

- Die Softmounts bestehen aus Silikon und enthalten weder Elektronik noch Batterien. Sie sind kein Elektrogerät und unterliegen daher nicht der Rücknahme von Elektrogeräten.
- Entsorgen Sie verschlissene Softmounts gemäß den Abfalltrennungsregeln Ihrer Gemeinde. Trennen Sie die Verpackung nach Material.
- Maßgeblich sind die abfallrechtlichen Vorschriften des Landes und der Gemeinde, in der Sie das Produkt entsorgen.

4. Gewährleistung und Rechte aus mangelhafter Leistung

Die Rechte und Pflichten der Vertragsparteien richten sich nach tschechischem Recht, insbesondere nach dem Gesetz Nr. 89/2012 Slg., Bürgerliches Gesetzbuch (Tschechische Republik), und dem Gesetz Nr. 634/1992 Slg., über den Verbraucherschutz (Tschechische Republik).

- Der Verkäufer haftet gegenüber dem Käufer dafür, dass das Produkt bei der Übernahme frei von Mängeln ist. Ist der Käufer Verbraucher, kann ein Mangel **innerhalb von zwei Jahren nach Übernahme** des Produkts gerügt werden (§ 2165 des Bürgerlichen Gesetzbuchs).
- Tritt ein Mangel innerhalb **eines Jahres** nach der Übernahme auf, so gilt das Produkt als bereits bei der Übernahme mangelhaft (§ 2161 Abs. 5 des Bürgerlichen Gesetzbuchs).
- Beim Kauf über das Internet hat der Verbraucher das Recht, **innerhalb von 14 Tagen** nach Erhalt der Ware ohne Angabe von Gründen **vom Vertrag zurückzutreten** (§ 1829 des Bürgerlichen Gesetzbuchs).
- Reklamationen sind bei dem Händler geltend zu machen, bei dem Sie das Produkt erworben haben. Die Kontaktdaten des Importeurs finden Sie in Kapitel 3.1.
- Die zuständige Stelle für die außergerichtliche Beilegung von Verbraucherstreitigkeiten ist die **Tschechische Handelsinspektion (Česká obchodní inspekce)**, Štěpánská 796/44, 110 00 Praha 1, www.coi.cz.